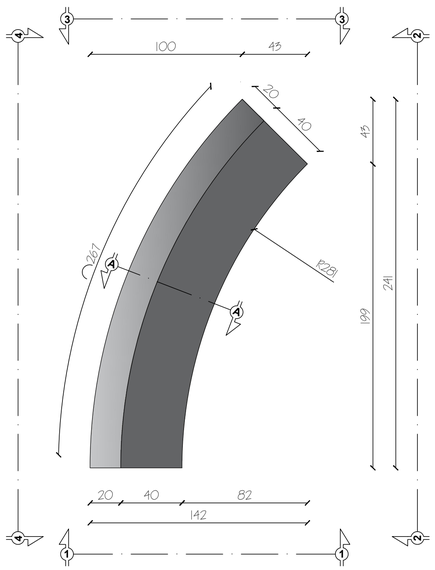

DETAL H - PARKOUR NR 3
ELEMENT NR1
WIDOK Z GÓRY
4 szt.

25cm 50cm 100cm
SKALA 1:20

UWAGA!:
PROJEKTOWANE ELEMENTY TYPU PARKOUR NIE SĄ URZĄDZENIAMI UŻYTKOWYMI, STANOWIĄ ONE FORMĘ RZEŹBY TERENOWEJ.

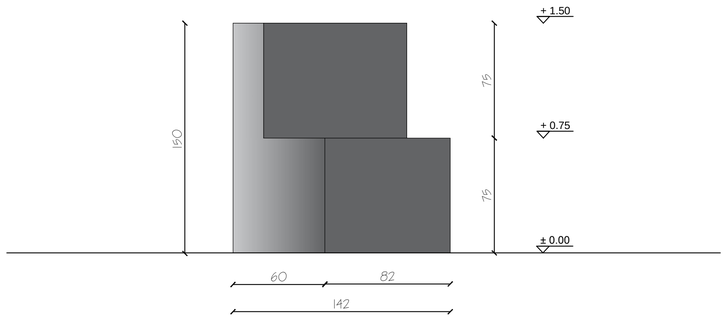

PARKOUR NR 3
ELEMENT NR1
WIDOK Z BOKU 1-1

25cm 50cm 100cm
SKALA 1:20

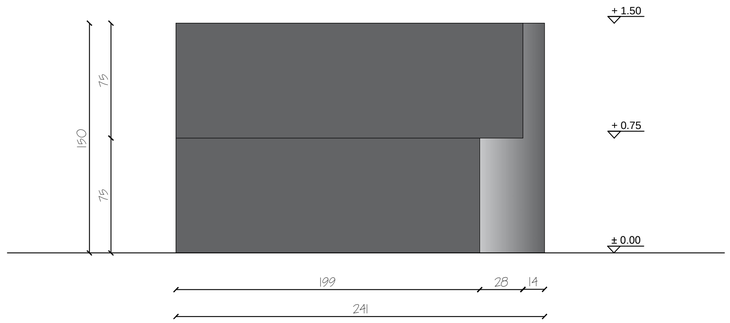

PARKOUR NR 3
ELEMENT NR1
WIDOK Z BOKU 2-2

25cm 50cm 100cm
SKALA 1:20

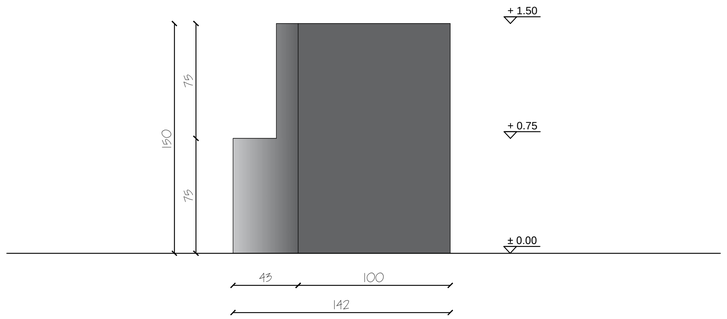

PARKOUR NR 3
ELEMENT NR1
WIDOK Z BOKU 3-3

25cm 50cm 100cm
SKALA 1:20

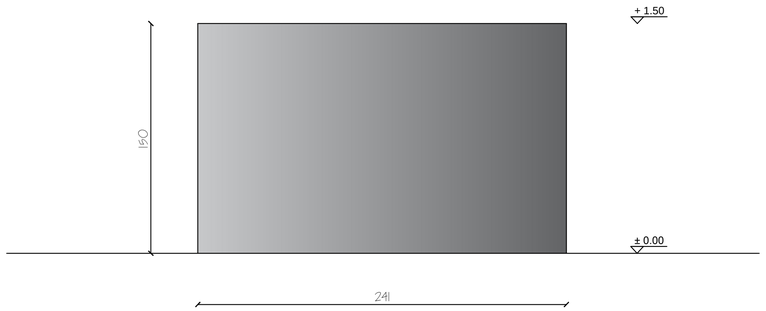

PARKOUR NR 3
ELEMENT NR1
WIDOK Z BOKU 4-4

25cm 50cm 100cm
SKALA 1:20

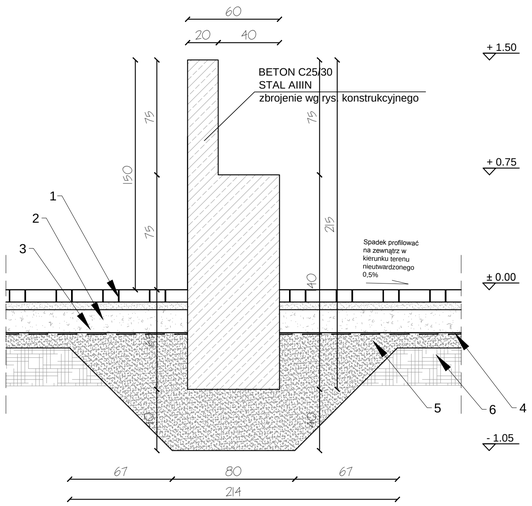

Warstwy konstrukcji:
1. Kostka betonowa szlachetna w kolorze grafitowym - gr. 6 cm
2. Podsypka cementowo-piaskowa (1:4) - 5 cm, stabilizowana mechanicznie do Is>0,9
3. Podbudowa z kruszywa łamanego 0/31,5 - 15cm, stabilizowana mechanicznie do Is>0,9
4. Geowłóknina 200g/m2
5. Warstwa filtracyjna - piasek drobny 10cm, stabilizowana mechanicznie do Is>0,9
6. Grunt stabilizowany mechanicznie

PARKOUR NR 3
ELEMENT NR1
PRZEKRÓJ A-A

25cm 50cm 100cm
SKALA 1:20

** DOKUMENTACJA OBJĘTA JEST PRAWEM AUTORSKIM
DOKUMENTACJA ORYGINALNA

AAR ATELIER ARCHITEKTURY RADOSŁAW ZUBRZYCKI
PROJEKTOWANIE ARCHITEKTURA DE
ul. Św. Jana Bp 59-900 Zgorzelec www.aar.pl tel. 3149

Tytuł projektu:
"Zagospodarowanie terenu parku im. W. Sikorskiego na cele turystyczno - rekreacyjne"
dz. nr 4 - 120 /2, 4 - 120 /3, 4 - 118 / 3 częściowo - 5 - 34 /5
obręb ewidencyjny 04
powiat: mrągowski, gmina: Mrągowo, województwo: warmińsko - mazurskie

Tytuł rysunku: **DETAL H - PARKOUR NR3 ELEMENT NR1**	**PROJEKT BUDOWLANY**
Skala rysunku: **1:20**	Nazwa: **ZAGOSPODAROWANIE T**
Numer dokumentacji: **05/2017**	Numer rysunku: **18/2017**
Data projektu: —	Gmina: **Gmina Miasto Mrą**

ARCHITEKTURA - PROJEKTANT:
mgr inż. arch. Joanna Niećko
Nr upr. 73/UO0K/2016
uprawnienia budowlane
w specjalności architektonicznej
bez ograniczeń

BRANŻA KONSTRUKCJA:
mgr inż. Janusz Andrzej Szalewski
Nr upr. 232/02/UM
uprawnienia budowlane
w specjalności konstrukcyjno-budowlanej
bez ograniczeń